Brandoverslag bij dakbranden

Roy Weghorst
Head of Regulatory Affairs - Fire
Kingspan

Brandoverslag bij dakbranden!

Scenario?

- Brandgevaarlijke werkzaamheden op dak
- Brand in een compartiment
- Brandoverslag bij compartimenteringswand
- Bandoverslag vanaf belendend perceel

Kingspan

Brandgevaarlijke werkzaamheden op dak

Kingspan

Brandoverslag bij dakbranden!

Branduitbreidingstrajecten

- Er zijn diverse manieren waarop een brand zich kan voortplanten in een dakconstructie, afhankelijk van de brand, dak materialen en de detailleringen

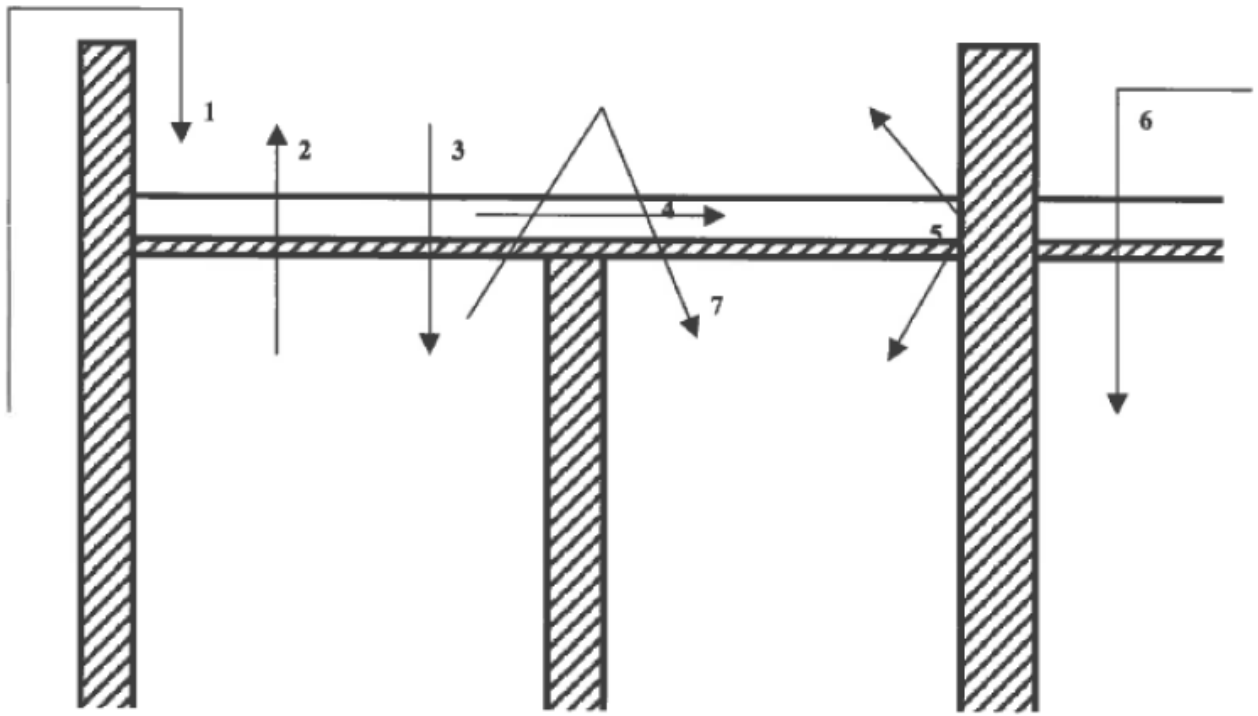

Brandoverslag bij compartimenteringswand

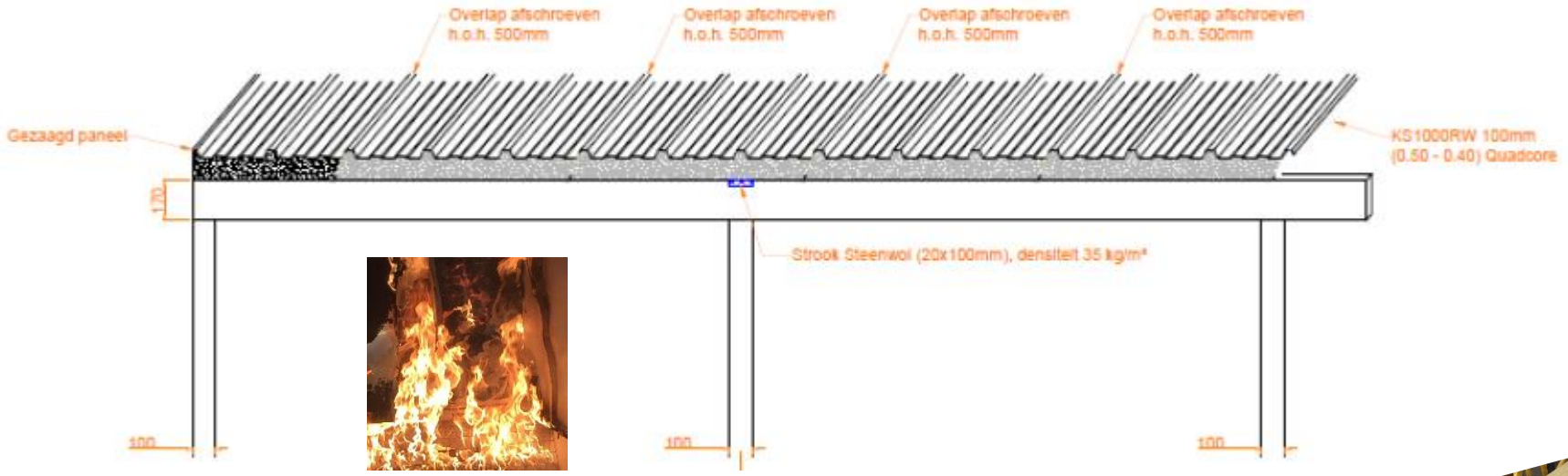

Opbouw van 2 kamers gescheiden door brandwand:

1. brandwand 100 mm gasbeton
2. Doorlopende houten gordingen
3. 20 mm lage densiteit Steenwol op de brandwand
4. KS1000RW QuadCore 100 mm dakpanelen
5. Dakpanelen doorlopend

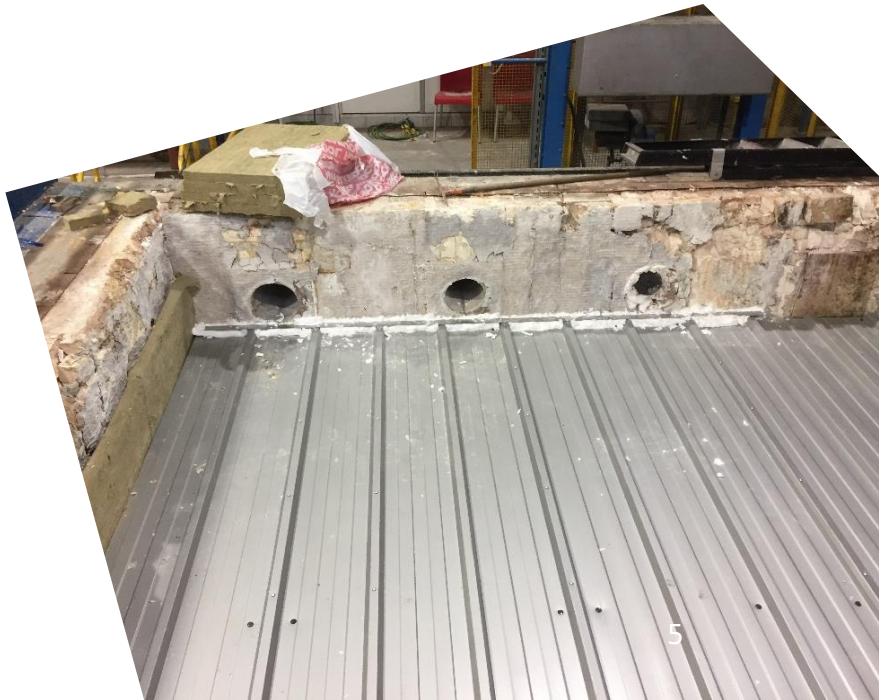

Brandoverslag bij compartimenteringswand

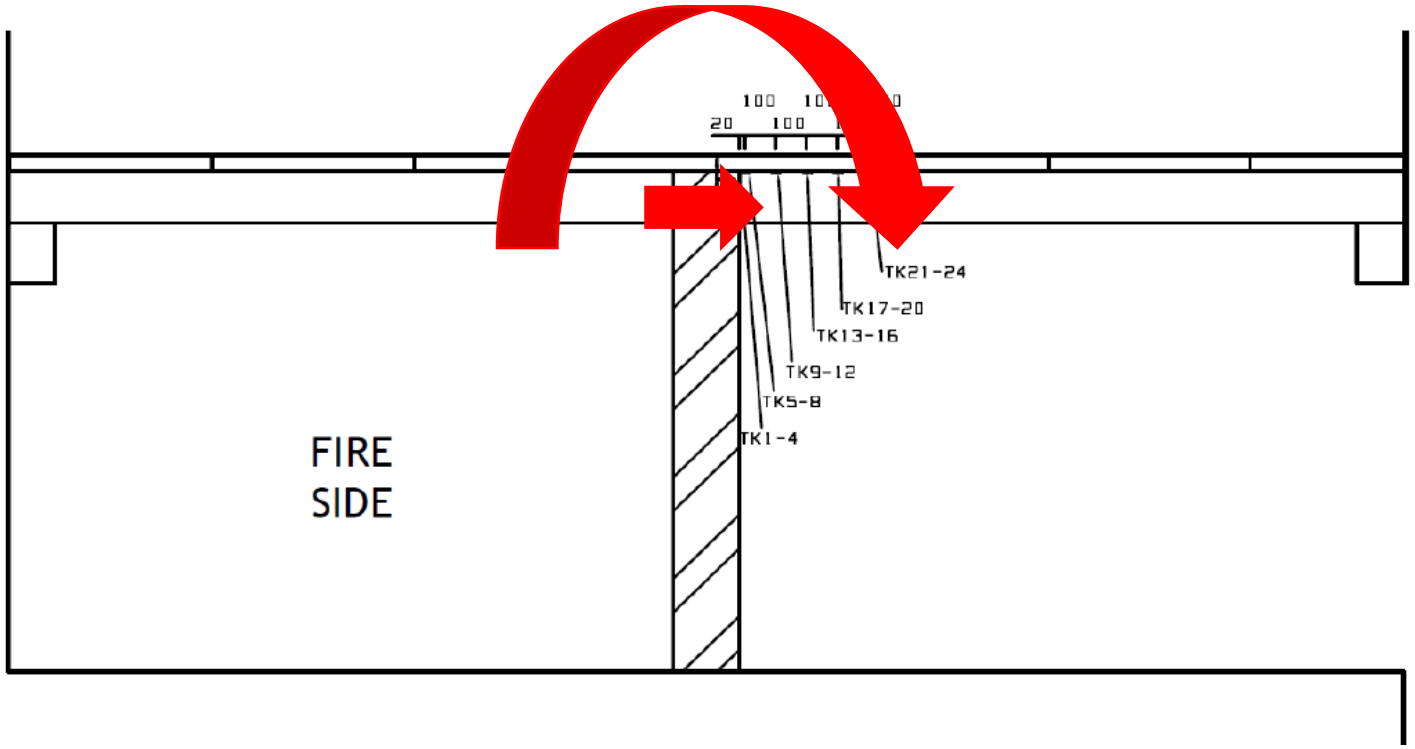

Brandoverslag bij compartimenteringswand

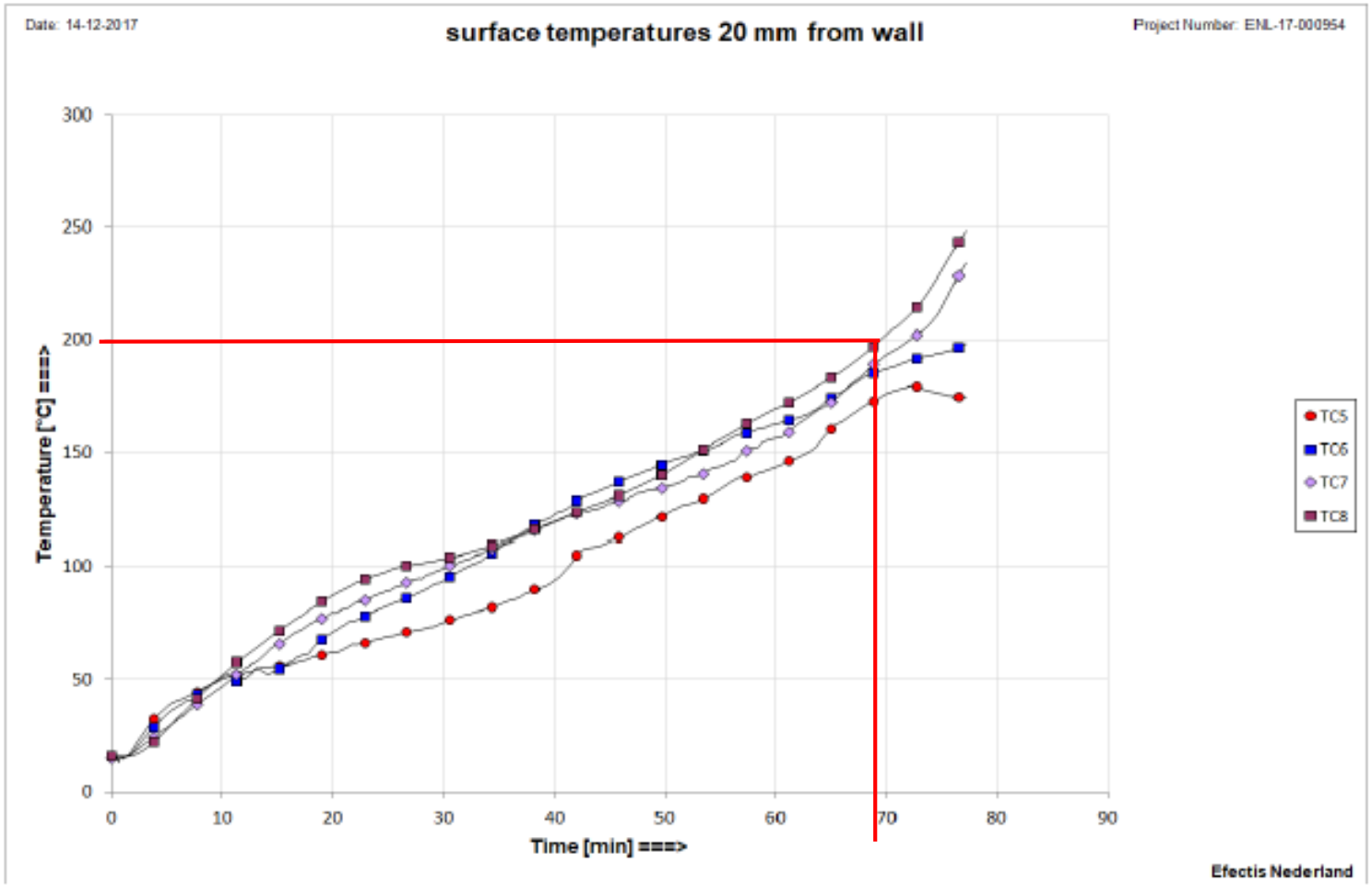

Brandoverslag EI60 ter plaatse van brandwand

68 minutes ΔT > 180 @2cm from wall on inner steel sheet

Bandoverslag vanaf belendend perceel

efectis nederland

Kingspan

Asia Express Food Kampen

efectis nederland

Kingspan

Asia Express Food Kampen

http://www.youtube.com/watch?v=rz9KNuffMQg

efectis nederland

Kingspan

Asia Express Food Kampen

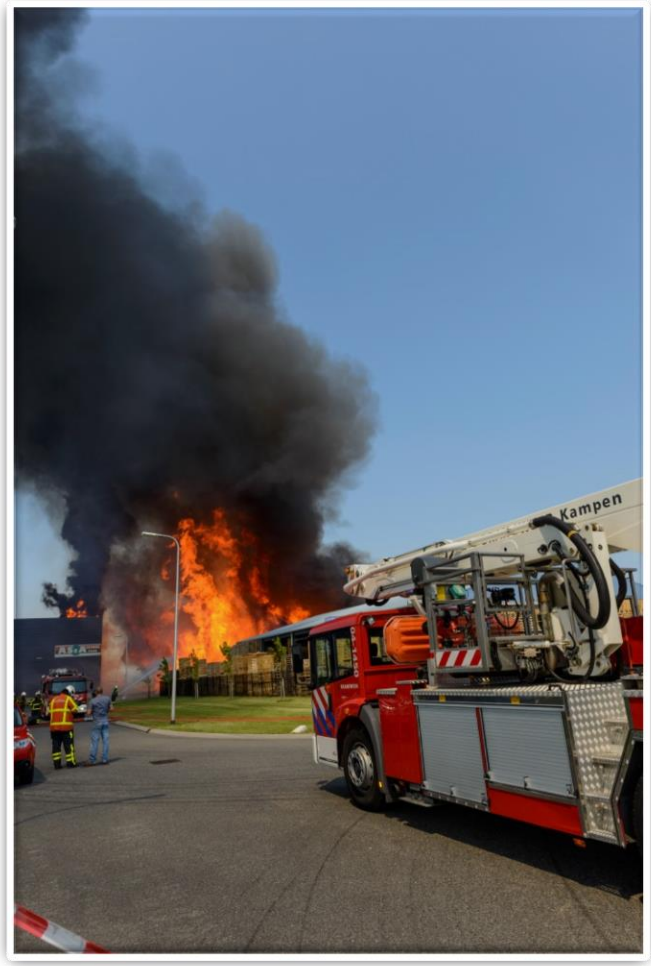

efectis nederland

Kingspan

Asia Express Food Kampen

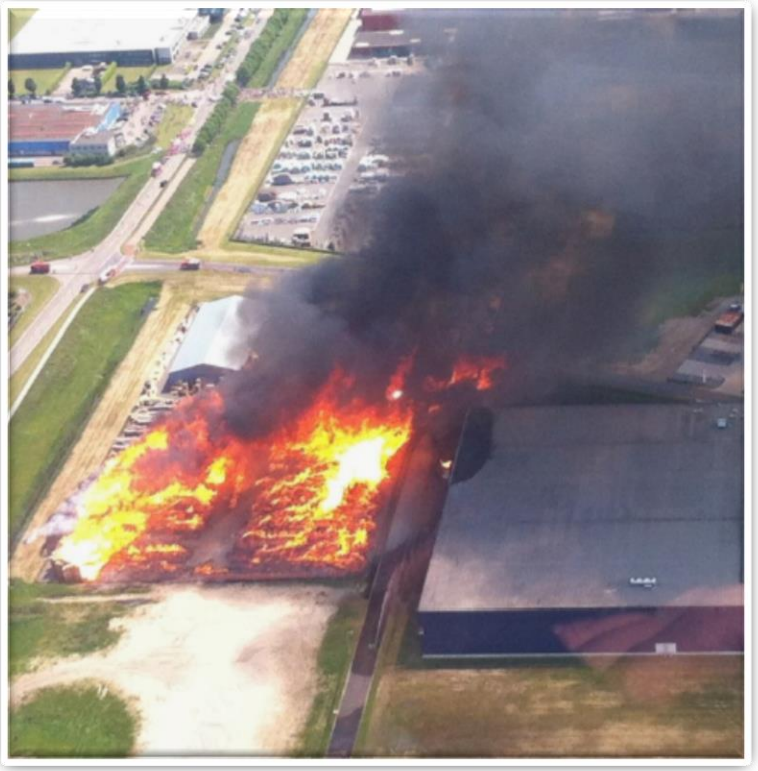

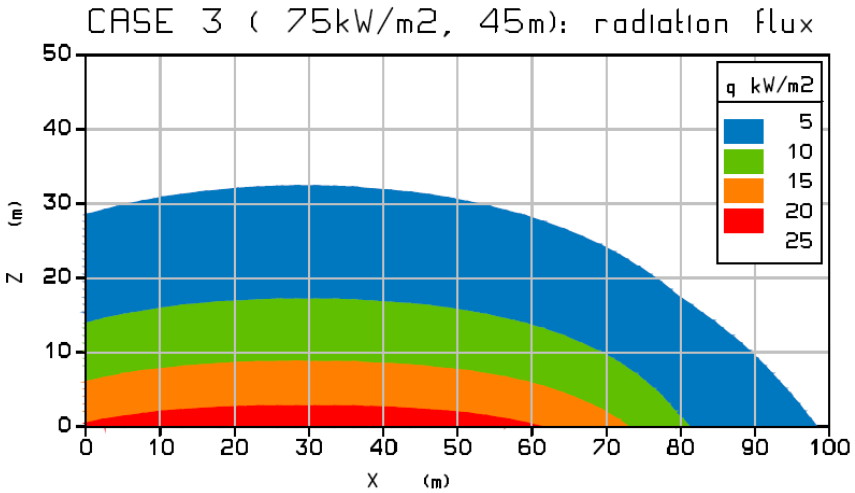

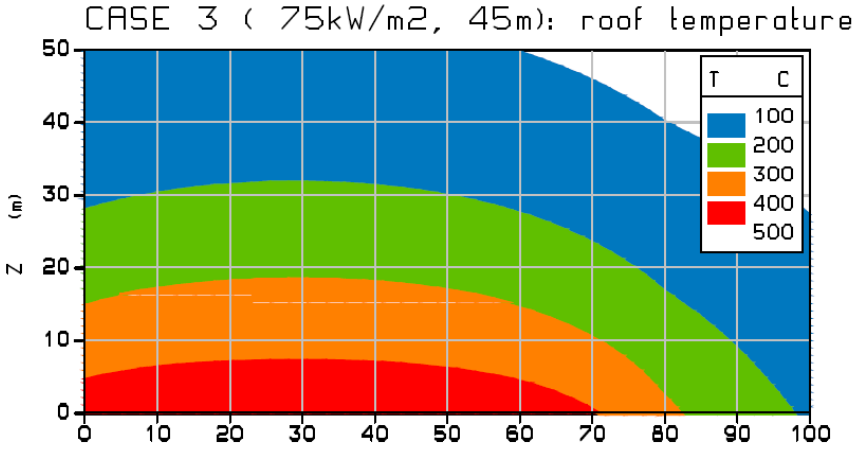

efectis nederland

Kingspan

Asia Express Food Kampen

efectis nederland

Kingspan

Dakbrand demonstratie TRONED

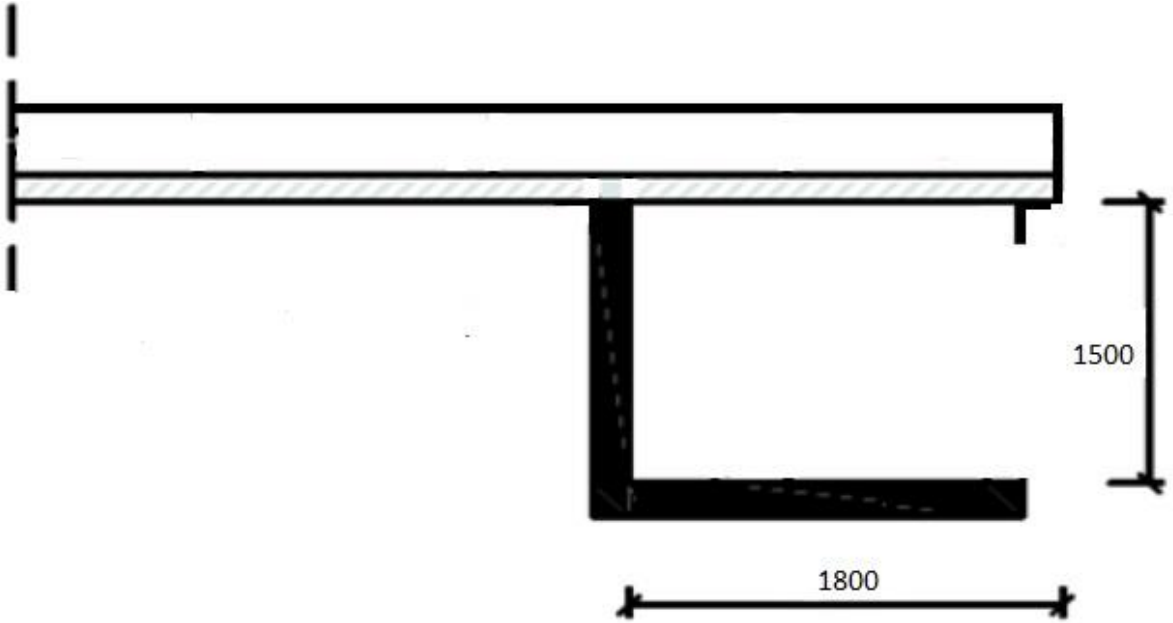

Bedankt, vragen?

Email: roy.weghorst@kingspan.com
Twitter: @RoyWeghorst
LinkedIn: Roy Weghorst

Kingspan